ILBAGNOALESSI

Umyvadlo do nábytku, odkládací plocha vpravo

ROZMĚRY

Délka	1600 mm
Šířka	500 mm
Výška	140 mm

BARVA A POVRCHOVÁ ÚPRAVA

400 Bílá LCC (LAUFEN Clean Coat)

PROVEDENÍ

109 - bez otvoru pro baterii

Asymetrické

Materiál : Sanitární keramika

Odkládací plocha

Počet upevňovacích bodů : 2

S glazovanou spodní stranou

Typ instalace : Do nábytku, Závěsné

Typ přepadu : Systém Clou

Umístění odkládací plochy : Vpravo

Umístění umyvadlové mísy : Vlevo

Uspořádání otvorů pro baterie : Bez otvoru pro baterii

Vnitřní délka umyvadla (mm) : 890

Vnitřní tvar : Jemný

Vnitřní šířka umyvadla (mm) : 325

TECHNICKÉ VÝKRESY

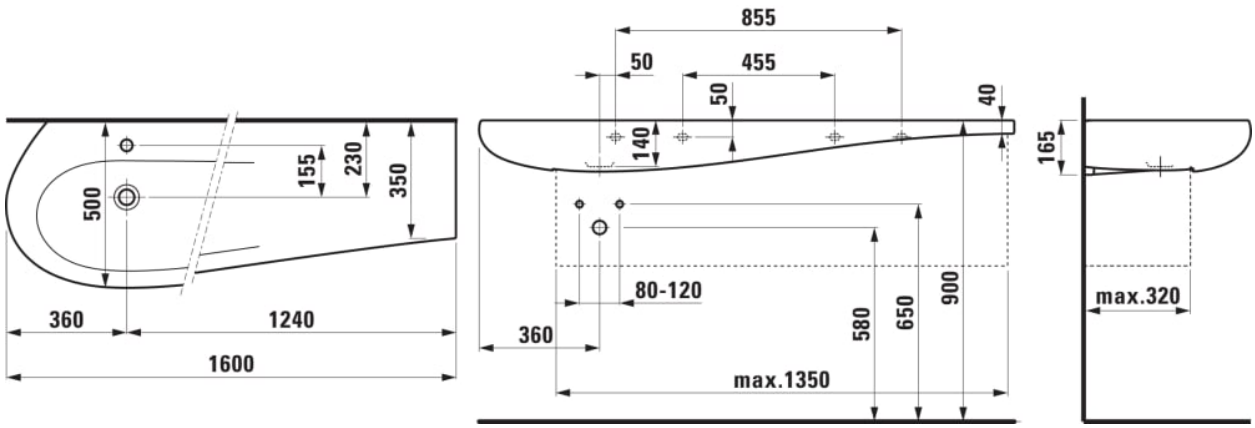

© Copyright 2023, LAUFEN Bathrooms AG | http://www.laufen.cz/vyrobky/umyvadlo-nabytku-odkladaci-plocha-vpravo-H814971...1091?sku=H8149714001091

KOMPATIBILNÍ S

Odpadní ventil s keramickou krytkou, neuzavíratelný

H898184...0001

© Copyright 2023, LAUFEN Bathrooms AG | http://www.laufen.cz/vyrobky/umyvadlo-nabytku-odkladaci-plocha-vpravo-H814971...1091?sku=H8149714001091

© Copyright 2023, LAUFEN Bathrooms AG | http://www.laufen.cz/vyrobky/umyvadlo-nabytku-odkladaci-plocha-vpravo-H814971…1091?sku=H8149714001091

ILBAGNOALESSI

IlBagnoAlessi je ukázkou koupelnového designu, který ovlivnil návrhy interiérů domácností na dlouhé roky. Charakteristickými znaky jsou nadčasové tvary a brilantní představivost s nádechem výstřednosti. Tento mnohonásobně oceněný design je dílem proslulého italského designéra Stefana Giovannoniho.

© Copyright 2023, LAUFEN Bathrooms AG | http://www.laufen.cz/vyrobky/umyvadlo-nabytku-odkladaci-plocha-vpravo-H814971…1091?sku=H8149714001091