Talis M51
kuchyňská páková baterie 160, vytahovatelná sprška, 2jet, sBox
Povrch: **chrom** Číslo položky: **73850000**

Popis

Vlastnosti

- obsahuje: páková kuchyňská baterie, box na hadici
- ComfortZone 160
- rozsah otáčení nastavitelný ve dvou krocích na 110° / 150°
- laminární proud, sprchový proud
- aretovatelný sprchový proud, zpětné nastavení proudu stisknutím tlačítka
- Magnetický sprchový držák MagFit
- rozměr přívodů: DN15
- maximální průtokové množství při 3 barech: 9 l/min
- keramická kartuše
- způsob montáže: Přípojky G ⅜
- nastavitelné omezení teploty
- integrovaný zpětný ventil
- vhodné pro průtokové ohřívače vody
- sBox pro tiché, plynulé a chráněné vedení hadice ve skříňce pod pracovní deskou
- délka prodloužení do 76 cm

Technologie

Obrázek výrobku

Kótovaný výkres

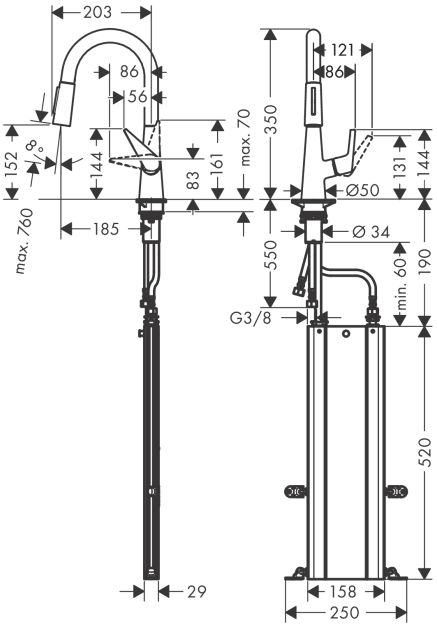

Talis M51
kuchyňská páková baterie 160, vytahovatelná sprška, 2jet, sBox
Povrch: **chrom** Číslo položky: **73850000**
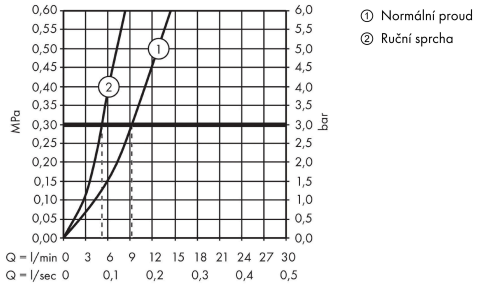
Průtokový diagram